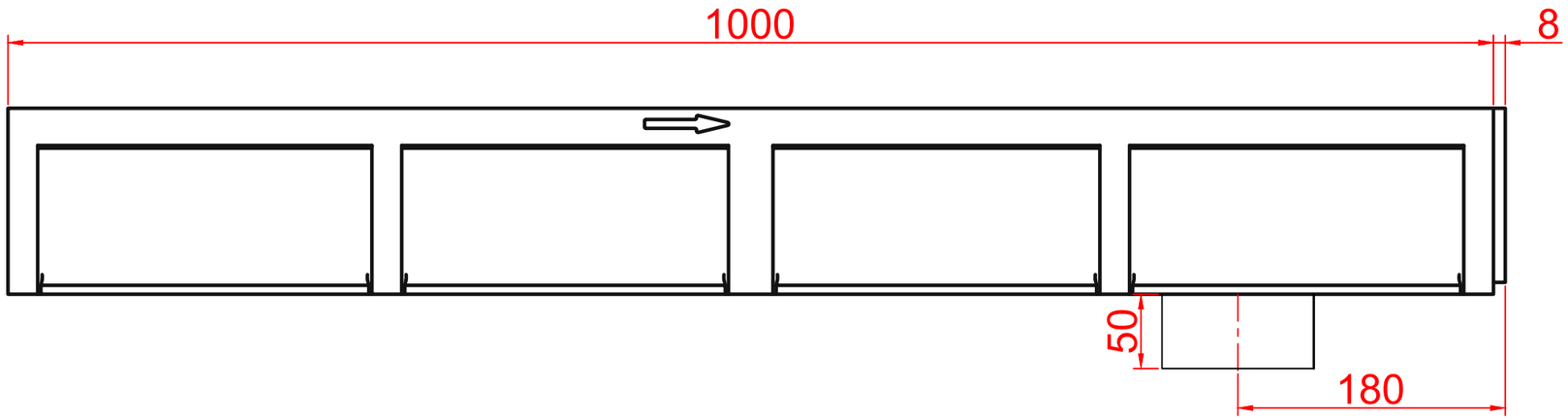

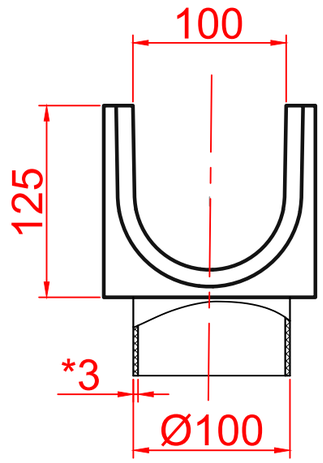

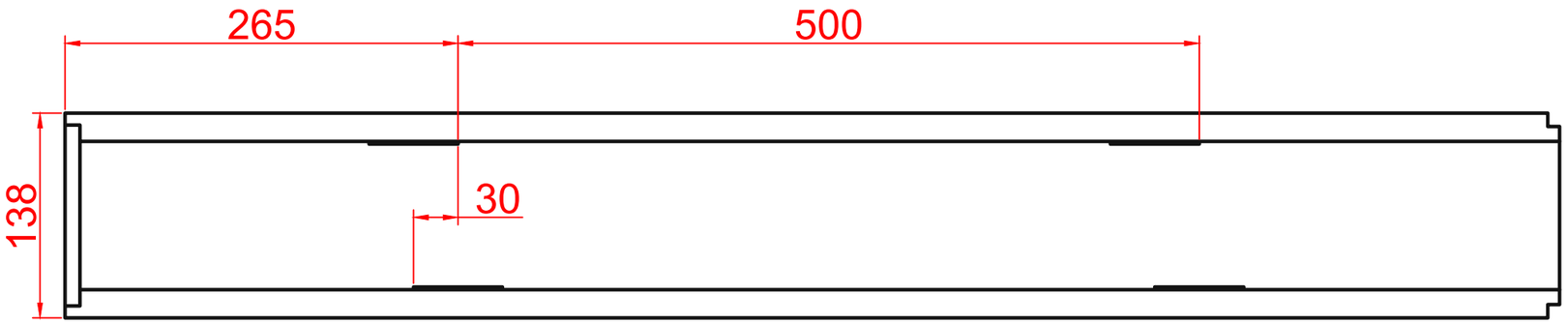

*-Размер для справок

						Арт.PB10125B		
Изм.		Лист	№док.	Подпись	Дата			
Разраб.						Система поверхностного водоотвода	Стадия	Лист	Листов
Проверил									
						Полимербетонный лоток SteeStart DN100 H125 с вертикальным водоотводом	STEELOT		
Н.контроль									

Согласовано

Взам. инв. №

Подпись и дата

Инв. № подл.

Формат А3